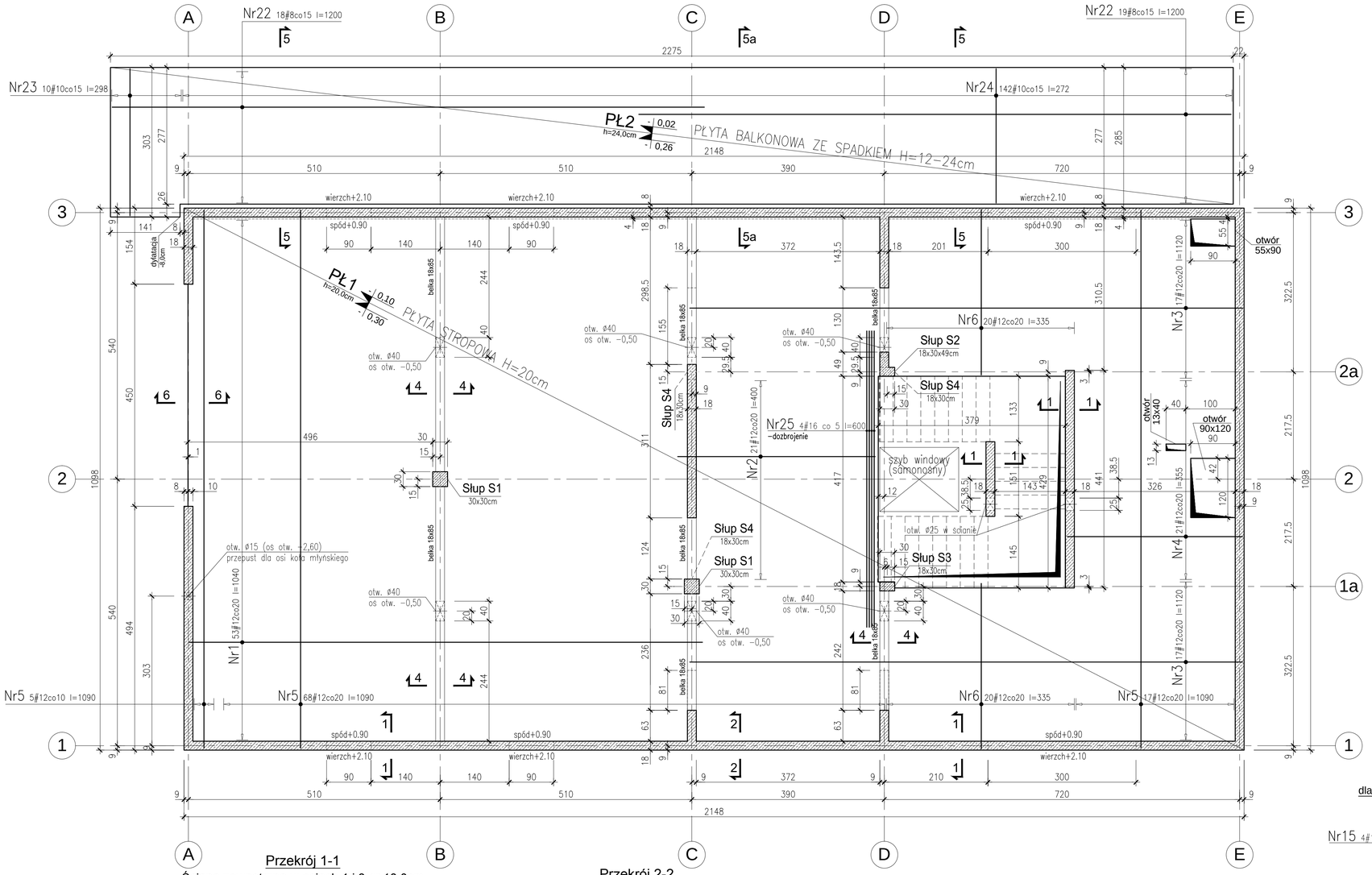

SŁUP S1-S3

1:25

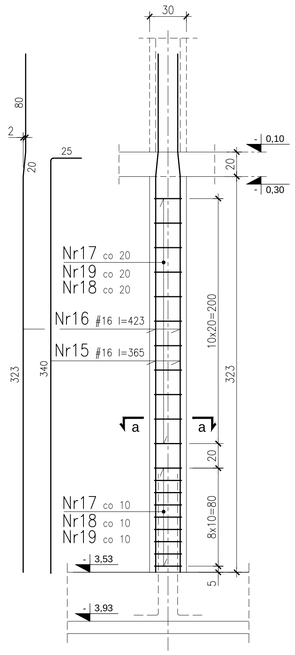

b-b

-startery do słupa S4 - 18x30 - szt.3

1:25

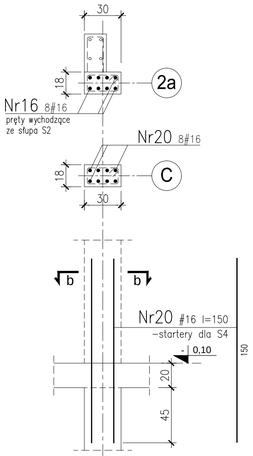

b-b

Dozbrojenie naroży ścian - gr. 18,0cm

1:25

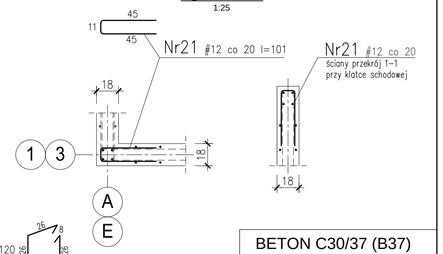

a-a

dla S1 - 30x30 szt.2

1:25

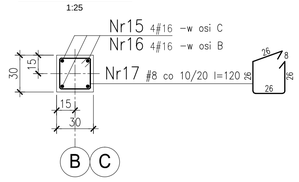

a-a

dla S2 - 18x30x49 szt.1

1:25

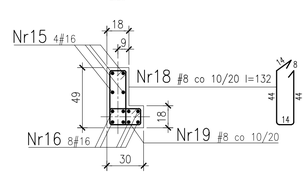

a-a

dla S3 - 18x30 szt.1

1:25

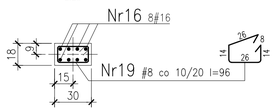

Przekrój 1-1

Ściana zewnętrzna w osiach 1 i 3 gr.18,0cm

wewnętrna gr.18cm

L=32,0+9,6mb

1:25

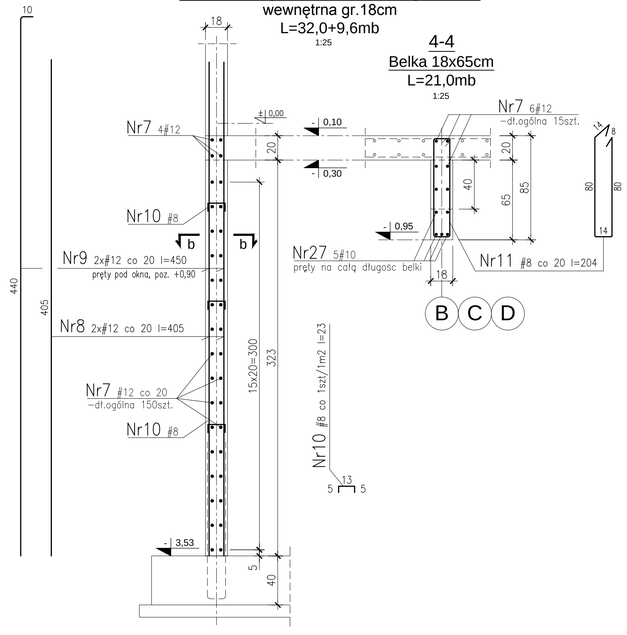

4-4

Belka 18x65cm

L=21,0mb

1:25

Przekrój 2-2

Ściana zewnętrzna gr.18,0cm

L=7,50mb

1:25

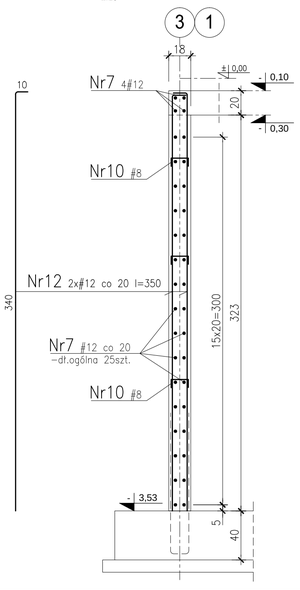

5-5

Belka przybalkonowa-22x28cm

L=21,50mb

1:25

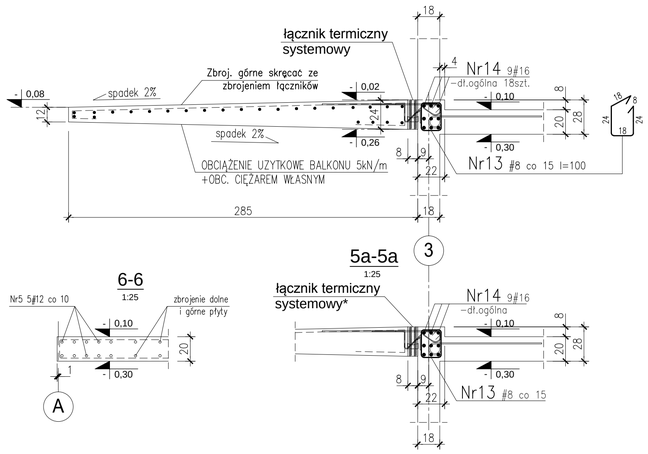

6-6

1:25

5a-5a

1:25

*UWAGA: Łączniki dobrać indywidualnie wg zastosowanego systemu w oparciu o podane parametry obciążeniowe.
Długość całkowita łączników: 21,5 mb, parametry geometryczne wg rysunku.

Stołki dystansowe dla zbrojenia górnego

-dla płyty gr.20cm - układać po 1szt./m2

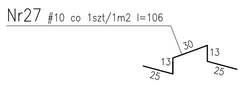

OZNACZENIA PRĘTÓW ZBROJENIOWYCH

numer pręta | rodzaj stali | rozstaw pręta [cm]

NrX 2x#12 co 20 l=237

zwielokrotnienie pozycji | średnica pręta [mm] | dł. całk. pręta [cm]

Zasada dozbrojenia otworów w stropie

UWAGI:

1. Dozbrojenie otworów max o pow. 0,64m².
2. Przecięte przez otwór zbrojenie należy zasądzić zbrojeniem równoważnym X, Y co do przekroju zbrojenia umieszczonym po obu stronach otworu bx, by (bx, by – wymiary otworu)
3. Zbrojenie zastępujące zbrojenie przecięte należy przedłużyć poza krawędź otworu o długość równą co najmniej połowie wymiaru otworu w kierunku prostopadłym zwiększoną o długość zakotwienia la, gdzie la=40d (d–średnica przeciętego pręta).
4. W każdym narożu należy umieścić prostopadłe do dwusiecznej kąta dodatkowe zbrojenie 2–2#12, pierwszy z prętów powinien znajdować się w odległości nie większej niż 10cm od narożu.

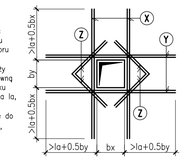

INTERPRETACJA DŁUGOŚCI POSZCZEGOLNYCH SEGMENTÓW PRĘTÓW ZBROJENIOWYCH

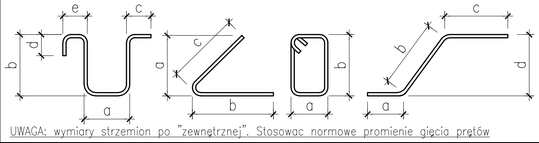

UWAGA: wymiary strzemion po "zewnętrznej". Stosować normowe promienie gięcia prętów

BETON C30/37 (B37)
STAL BSt500
-otulina zbrojenia - 2,5cm

UWAGI:

1. Łączenie prętów ⌀12 na zakład min. 50cm.
2. W jednym przekroju łączyć max 50% prętów.
3. Otulina zbrojenia strzemion 2cm.
4. Otwory w stropie sprawdzić z rys. architektonicznymi oraz rysunkami branżowymi.
5. Wszystkie wymiary rozpatrywać razem z architekturą.
6. Otwory do średnicy ⌀25cm mogą być wiercone.
7. Pręty trafiające w otwory przeciąć i zagiąć w płytę.
8. Ściany murować wg projektu architektury.
9. Wszystkie roboty wykonywać zgodnie z zasadami sztuki budowlanej pod nadzorem osoby uprawnionej.

TREŚĆ REWIZJI:
Otwór na oś koła młyńskiego w ścianie w osi A.

OSTATNI AKT.	PW_02_01_rev1	DATA:	11.2019

Zadanie dofinansowane przez Wojewódzki Fundusz Ochrony Środowiska i Gospodarki Wodnej w Białymstoku

www.wfosigw.bialystok.pl

KRAINA HANCZY

SUWALSKI PARK KRAJOBRAZOWY

REPOZYTORIUM WIEDZY O DZIEDZICTWIE, UR. 527 2021 PROJEKTOWE, © The UNIVERSITY, MUSEUMS, MUSEUMS, PROJEKTOWE, © MUSEUMS, MUSEUMS, PROJEKTOWE, © MUSEUMS, MUSEUMS, PROJEKTOWE, ©